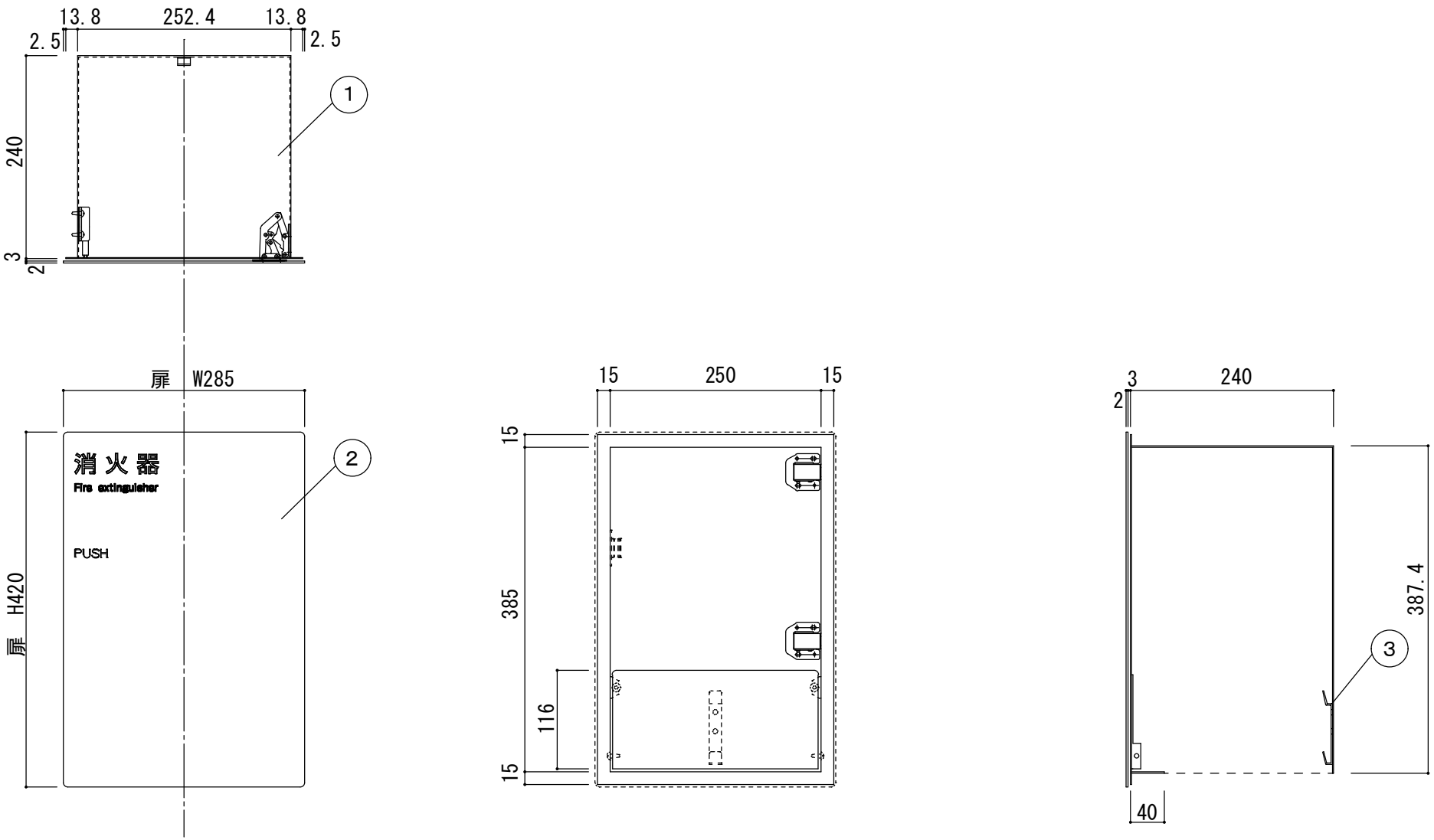

変番	日 付	変 更 内 容	現場名		1	本体	ｽﾁｰﾙ t1.2	ﾎﾟﾘｯｼｭﾎﾜｲﾄ	焼付塗装	7					商品名 消火器ボックス	まんてん
					2	扉	ｽﾁｰﾙ t2.0	ﾎﾟﾘｯｼｭﾎﾜｲﾄ	焼付塗装	8					MHED-FTG-103	
			設計・監理		3	取付ﾌｯｸDﾀｲﾌﾟ	SPCC(ﾕﾆｸﾛﾒｯｷ)			9						縮 尺 1/5 (A3)
				殿	4					10						
			施工業者		5					11					担当 中尾 作図 中村 数量	作 成 年月日 2017/04/20
				殿	6					12						