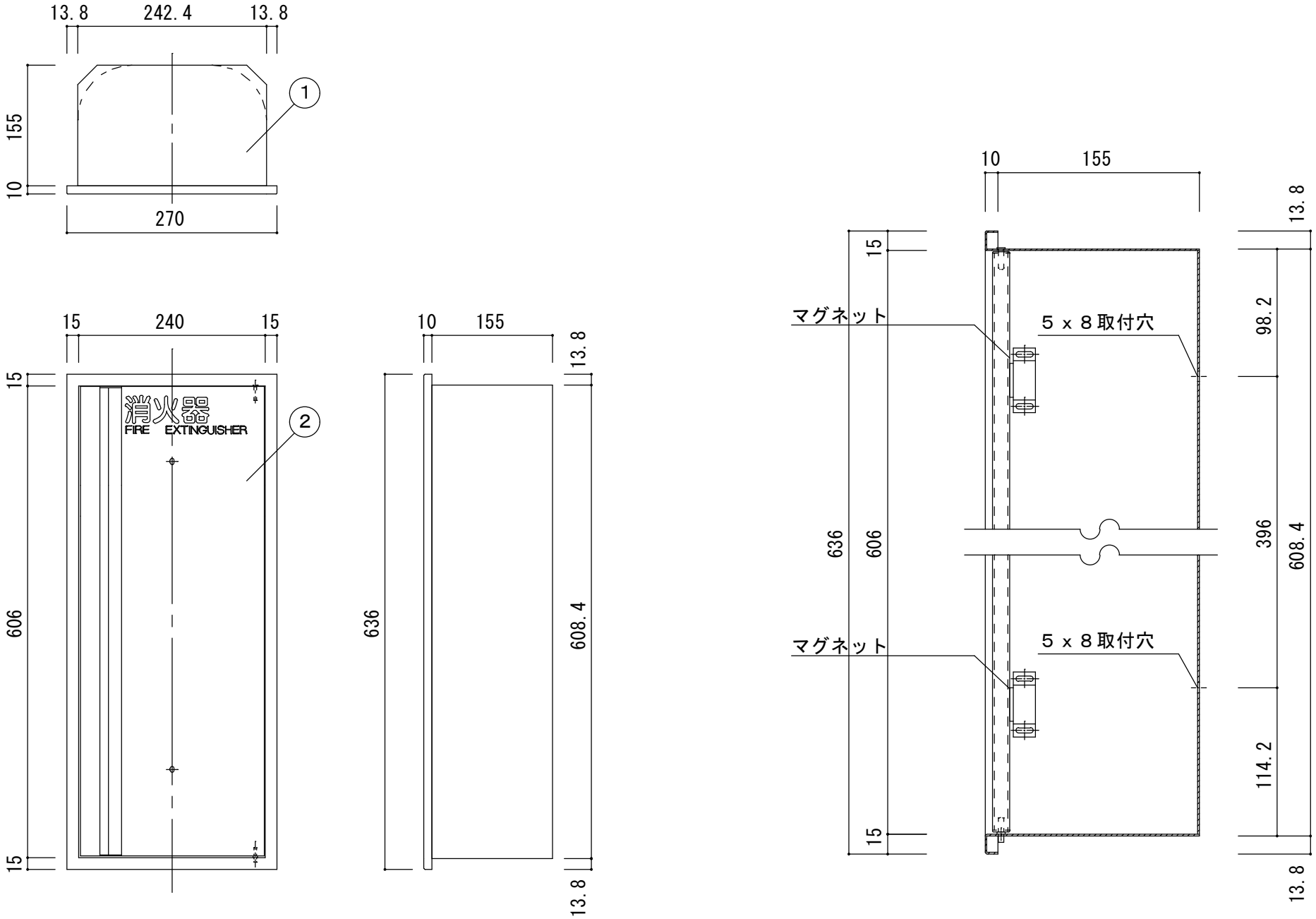

変番	日 付	変 更 内 容	現場名		1	本体	ｽﾁｰﾙ t1.2	ｱｲﾎﾞﾘｰ	焼付塗装	7					商品名 消火器ボックス							
					2	扉	ｽﾁｰﾙ	ｱｲﾎﾞﾘｰ	焼付塗装	8					MHED-RO-P2							
			設計・監理		3					9										縮 尺	1/5 1/3 (A3)	
				殿	4					10												
			施工業者		5					11					担当	中尾	作図	中村	数量	作 成 年月日	2017/04/20	
				殿	6					12												