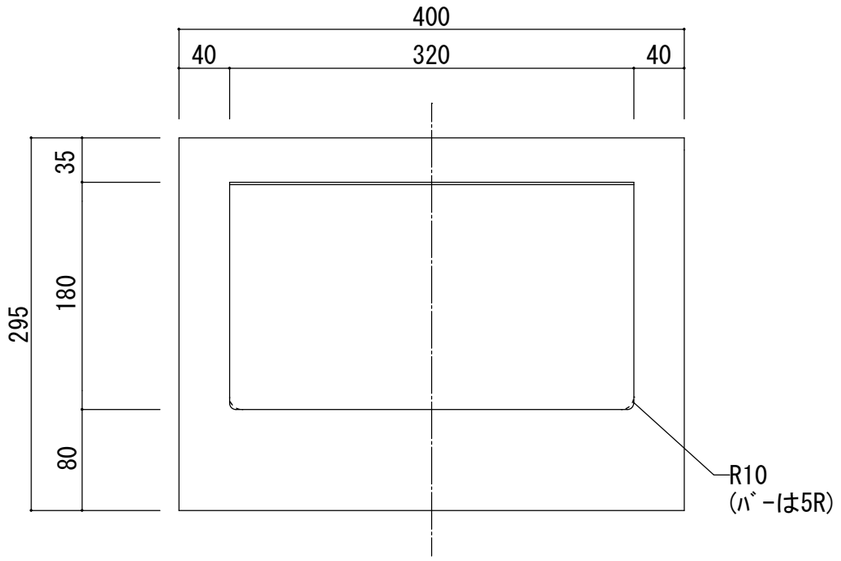

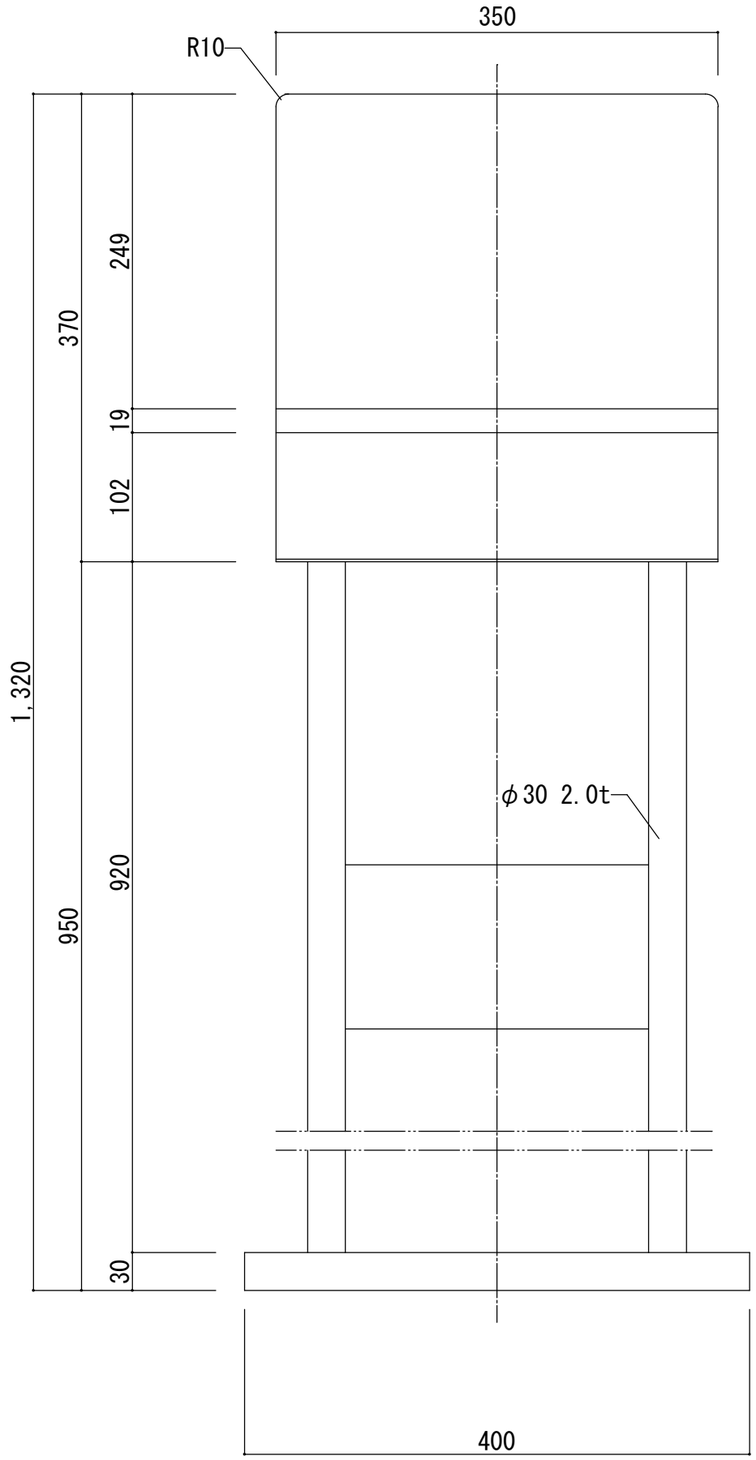

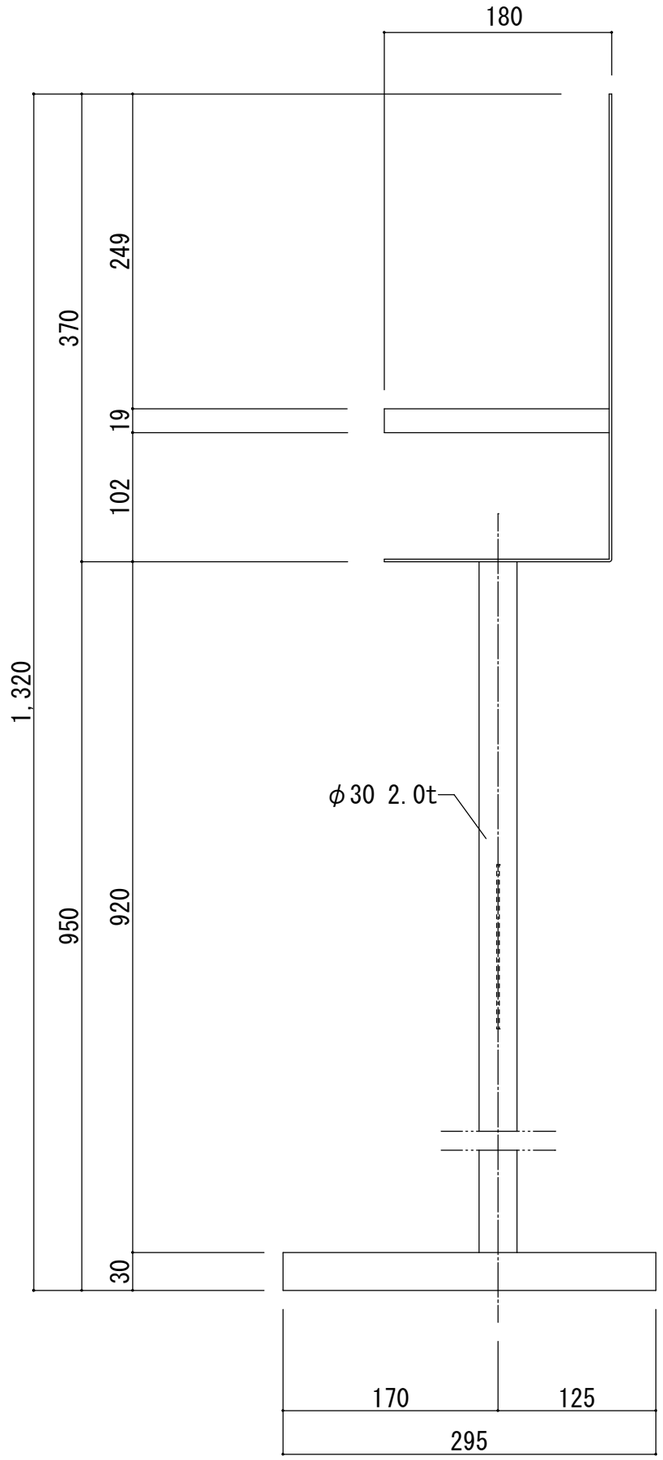

※ご発注前にご収納されますＡＥＤ機器寸法をご確認下さい

変番	日付	変更内容																					
			現場名		1	本体	ｽﾁｰﾙ t2.0	ﾎﾟﾘｯｼｭﾎﾜｲﾄ	焼付け塗装	7					商品名 ＡＥＤスタンド		まんてん	
					2			ｼｬｲﾝﾌﾞﾗｯｸ		8								
			設計･監理		3	パイプ	ｽﾁｰﾙ t2.0	ﾎﾟﾘｯｼｭﾎﾜｲﾄ		9					ＭＤＸ－３４２Ｎ Ｗ/Ｂ		縮 尺	1/5 (A3)
				殿	4			ｼｬｲﾝﾌﾞﾗｯｸ		10								
			施工業者		5					11					担当 中尾	作図 谷本	数量	作成年月日 2023/03/06
				殿	6					12								