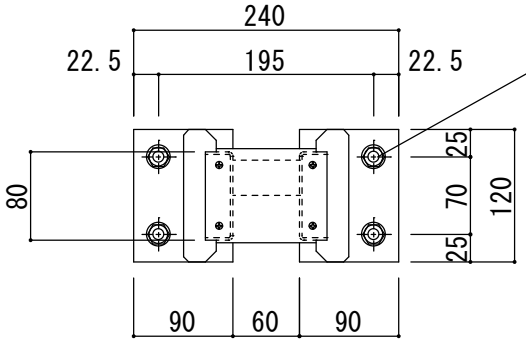

取付穴４ヶ処　穴ピッチ　70×195

①床にアンカー用10.5Φ穴あけをします。

②打ち込みアンカーを打ち込みます。

③ボルトナットにて本体を固定して完了です。
（※固定用ボルトナットは別途になります）

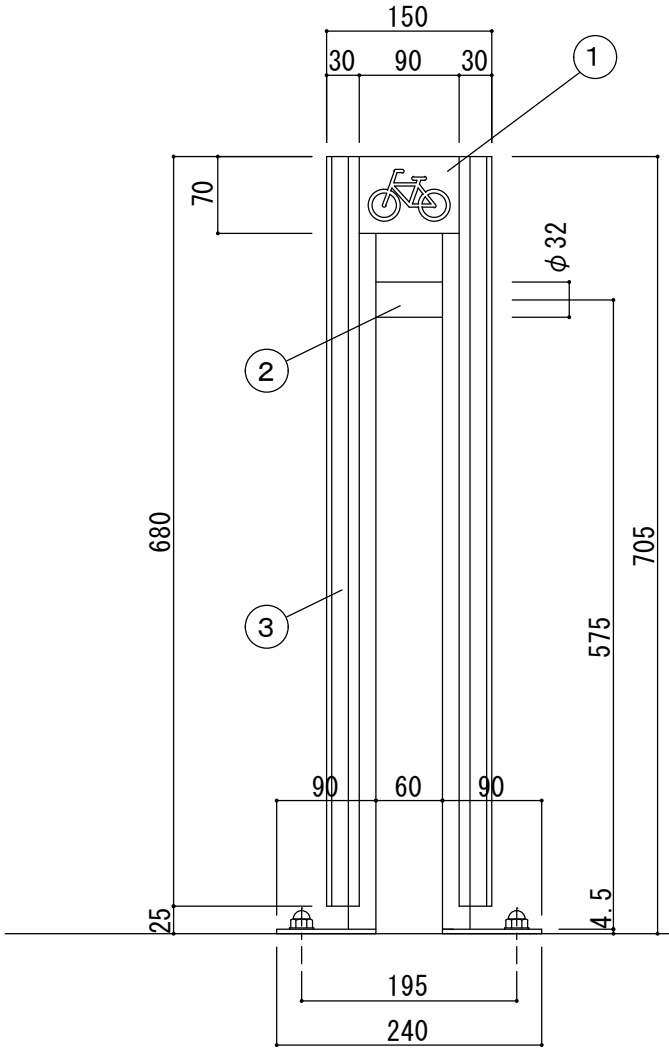

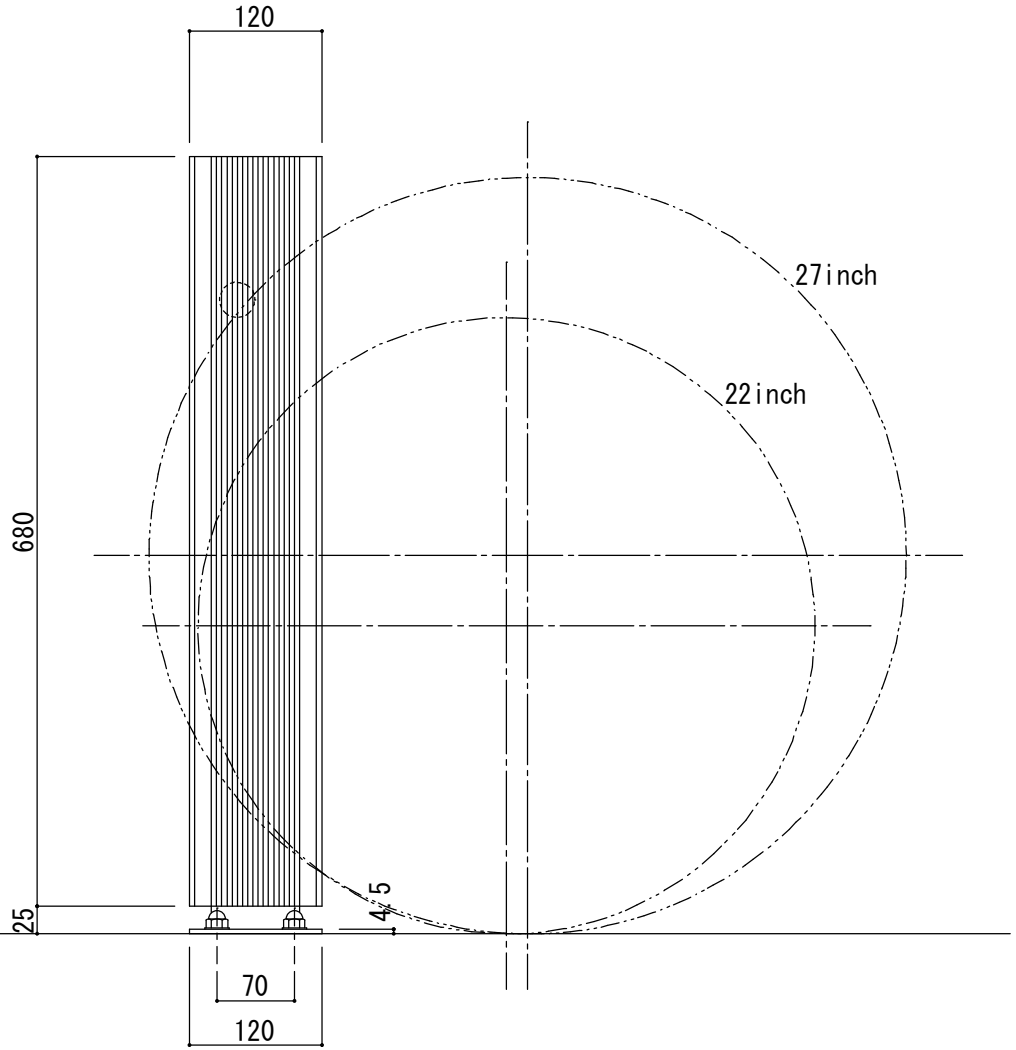

変番	日付	変更内容	現場名		1 本体	スチール	ブラック	焼付塗装	7				商品名 サイクルスタンド		
					2 パイプ	スチール 32φ×t2.0×88mm	ブラック	焼付塗装	8				MCS-101B	縮尺	1/5 (A3)
			設計・監理	殿	3 サーモウッド	パイン			9						
					4				10						
			施工業者	殿	5				11				担当 中尾 作図 中村 数量	作成年月日	2017/04/20
					6				12						