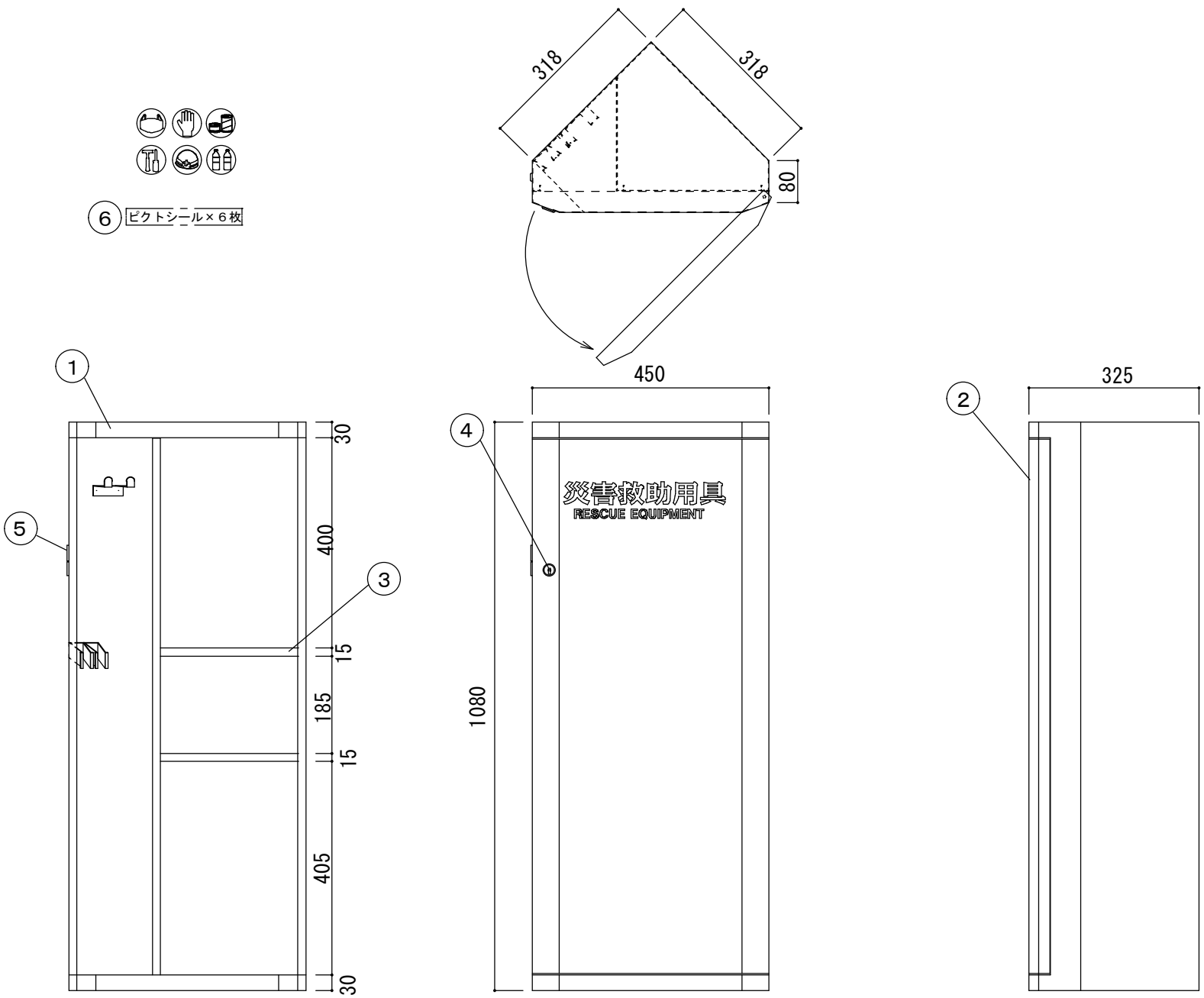

変番	日付	変更内容	現場名		1	本体	ｽﾁｰﾙ t1.2	ﾎﾟﾘｯｼｭﾎﾜｲﾄ	焼付塗装	7				商品名 備蓄ボックス	まんてん
					2	扉	ｽﾁｰﾙ t1.2	ﾎﾟﾘｯｼｭﾎﾜｲﾄ	焼付塗装	8				MDP-100W	
			設計・監理		3	棚板	ｽﾁｰﾙ t1.2	ﾎﾟﾘｯｼｭﾎﾜｲﾄ	焼付塗装	9					縮尺 1/8 (A3)
				殿	4	ｼﾘﾝﾀﾞｰ錠	ｼﾞｮｰﾌﾟﾘﾝｽ竹下 L-17ｼｬｯﾀｰ付ｶﾑﾛｯｸ違い			10					
			施工業者		5	ﾚﾊﾞｰ	樹脂	ｸﾞﾚｰ		11				担当 中尾 作図 中村 数量	作成年月日 2017/04/20
				殿	6	ﾋﾟｸﾄｼｰﾙ				12					