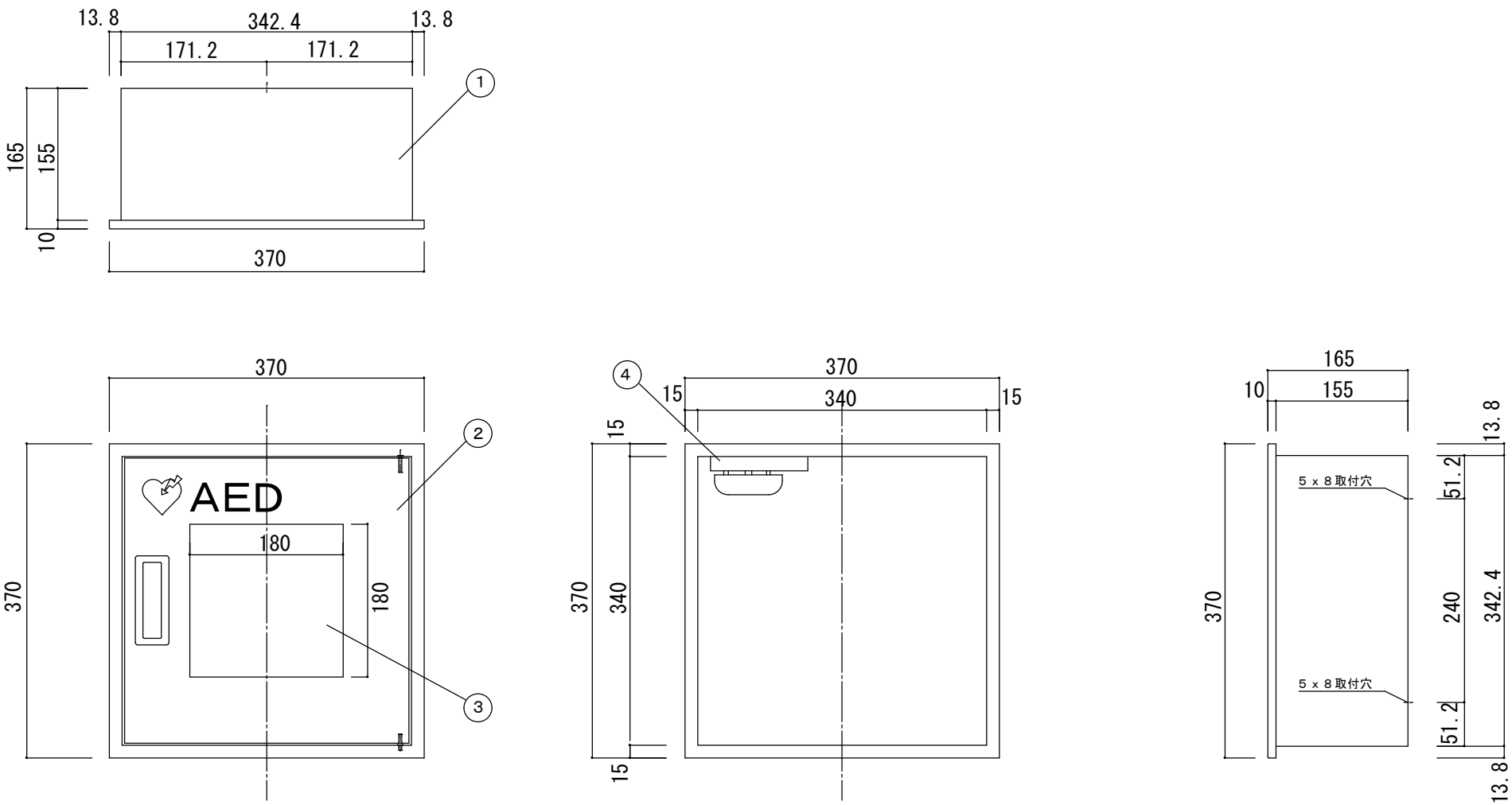

※ご発注前にご収納されますＡＥＤ機器寸法をご確認下さい

変番	日　付	変　更　内　容	現場名		1	本体	ｽﾁｰﾙ t1.2	ﾎﾟﾘｯｼｭﾎﾜｲﾄ	焼付け塗装	7					商品名　ＡＥＤボックス							
	2020/3/21	自動体外式除細動器・緊急時以外使用禁止　シール削除			2	扉	ｽﾁｰﾙ t1.0	ﾎﾟﾘｯｼｭﾎﾜｲﾄ	焼付け塗装	8					ＭＤＸ－２２０							
	2020/3/21	扉を開けると警報ベルが鳴ります　シール削除	設計･監理		3	ｱｸﾘﾙﾌﾟﾚｰﾄ	ｱｸﾘﾙ t5.0	ｸﾘｱ		9					ベル付							
				殿	4	新角ﾍﾞﾙ		ｾﾞﾝﾏｲ式		10												
			施工業者		5					11					担当	中尾	作図	中村	数量		縮　尺	1/5　(A3)
				殿	6					12											作　成 年月日	2017/04/19