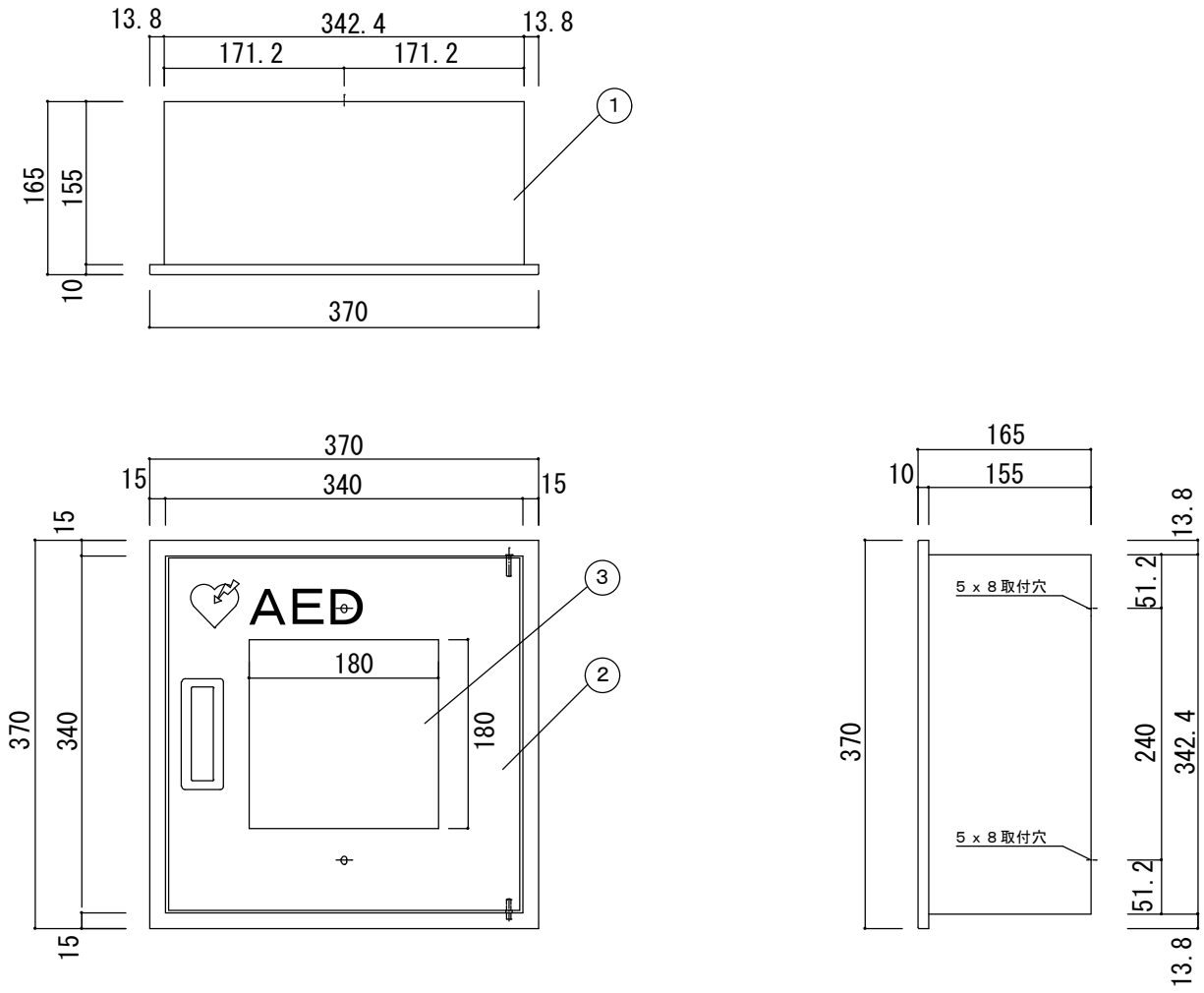

※ご発注前にご収納されますＡＥＤ機器寸法をご確認下さい

変番	日付	変更内容	現場名		1	本体	ｽﾁｰﾙ t1.2	ﾎﾟﾘｯｼｭﾎﾜｲﾄ	焼付け塗装	7					商品名 ＡＥＤボックス					
	2020/3/21	自動体外式除細動器・緊急時以外使用禁止 シール削除			2	扉	ｽﾁｰﾙ t1.0	ﾎﾟﾘｯｼｭﾎﾜｲﾄ	焼付け塗装	8					ＭＤＸ－２２０					
			設計・監理		3	ｱｸﾘﾙﾌﾟﾚｰﾄ	ｱｸﾘﾙ t5.0	ｸﾘｱ		9									縮尺	1/5 (A3)
				殿	4					10										
			施工業者		5					11					担当	中尾	作図	中村	数量	作成年月日 2017/04/19
				殿	6					12										