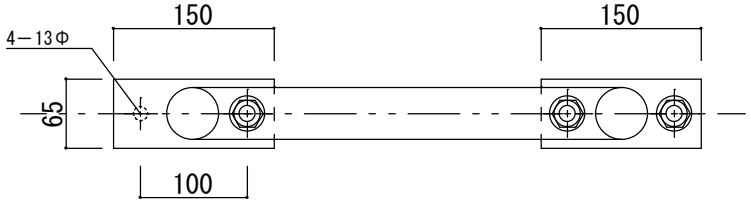

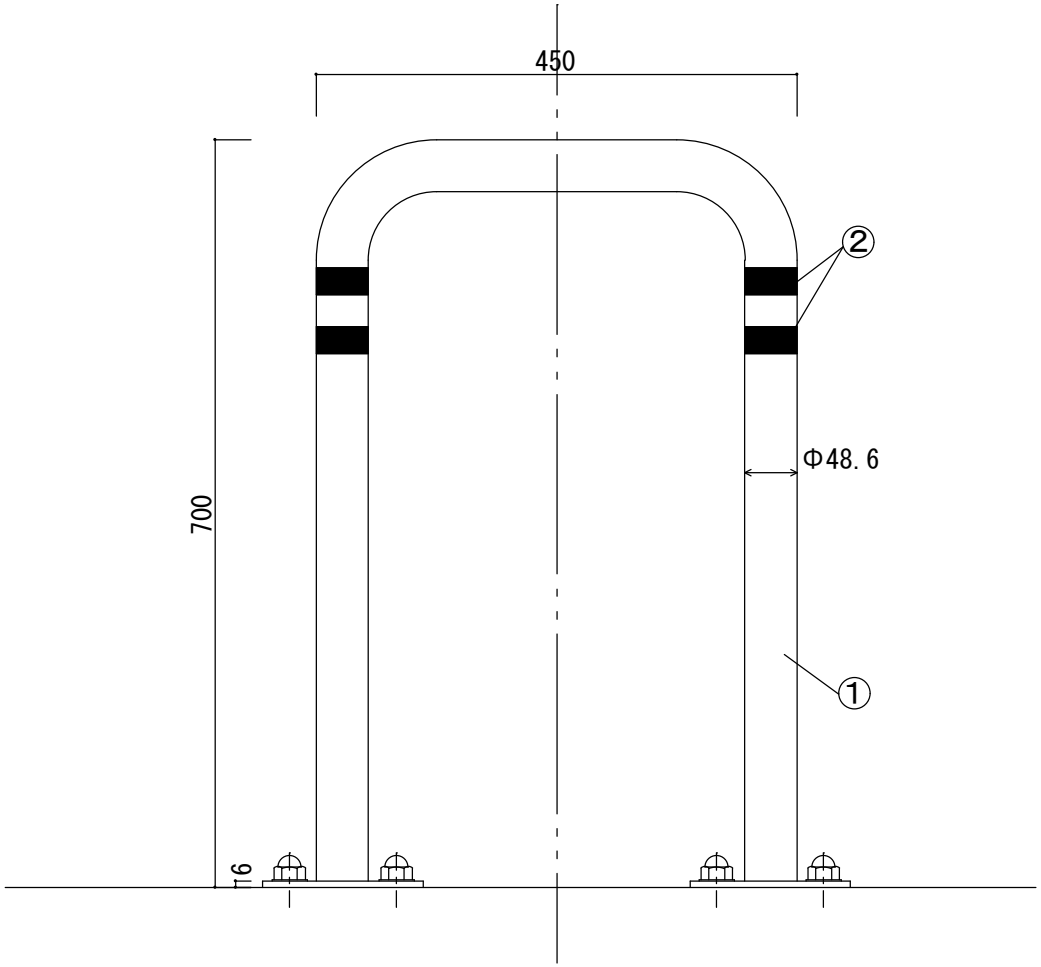

※固定用ボルトは別途になります

変番	日付	変更内容	現場名		1	本体	ｽﾁｰﾙ	ｼﾙﾊﾞｰｸﾞﾚｰ	粉体塗装	7					商品名 ガードパイプ		まんてん
					2	再帰反射ﾃｰﾌﾟ		黄色		8					MGU-486SN		
			設計・監理	殿	3					9						縮尺	1/5 (A3)
					4					10							
			施工業者	殿	5					11					担当 中尾	作図 中村	数量
					6					12						作成年月日	2020/04/17