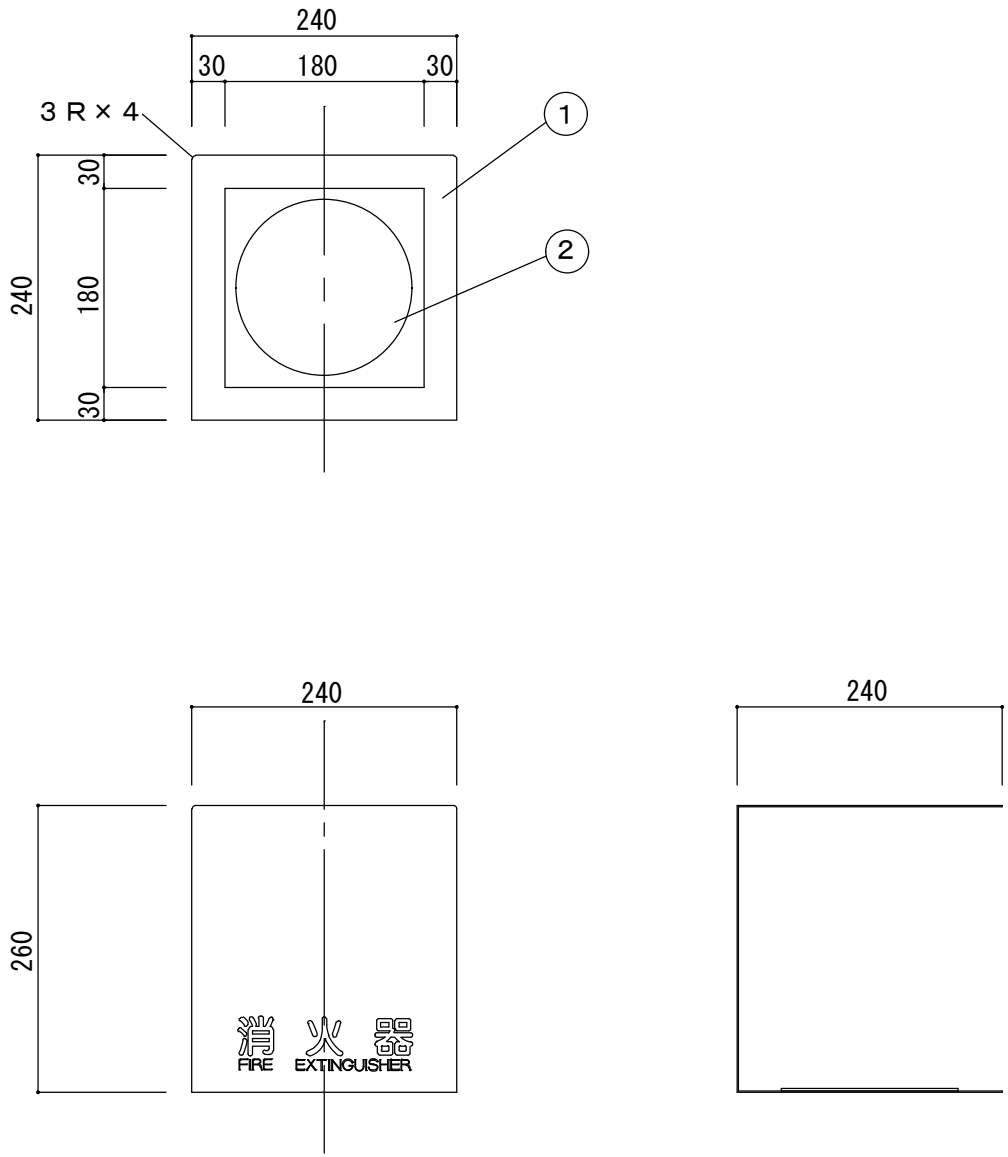

変番	日付	変更内容	現場名		1	本体	ｽﾁｰﾙ t1.2	ﾁｬｺｰﾙﾌﾞﾗｳﾝ	焼付塗装	7					商品名 消火器ボックス						まんてん
					2	ｺﾞﾑ	160Φ×t2.0	ﾌﾞﾗｯｸ		8					MH-1280C						
			設計・監理		3					9									縮尺	1/5 (A3)	
				殿	4					10											
			施工業者		5					11					担当	中尾	作図	中村	数量	作成年月日	2017/04/20
				殿	6					12											