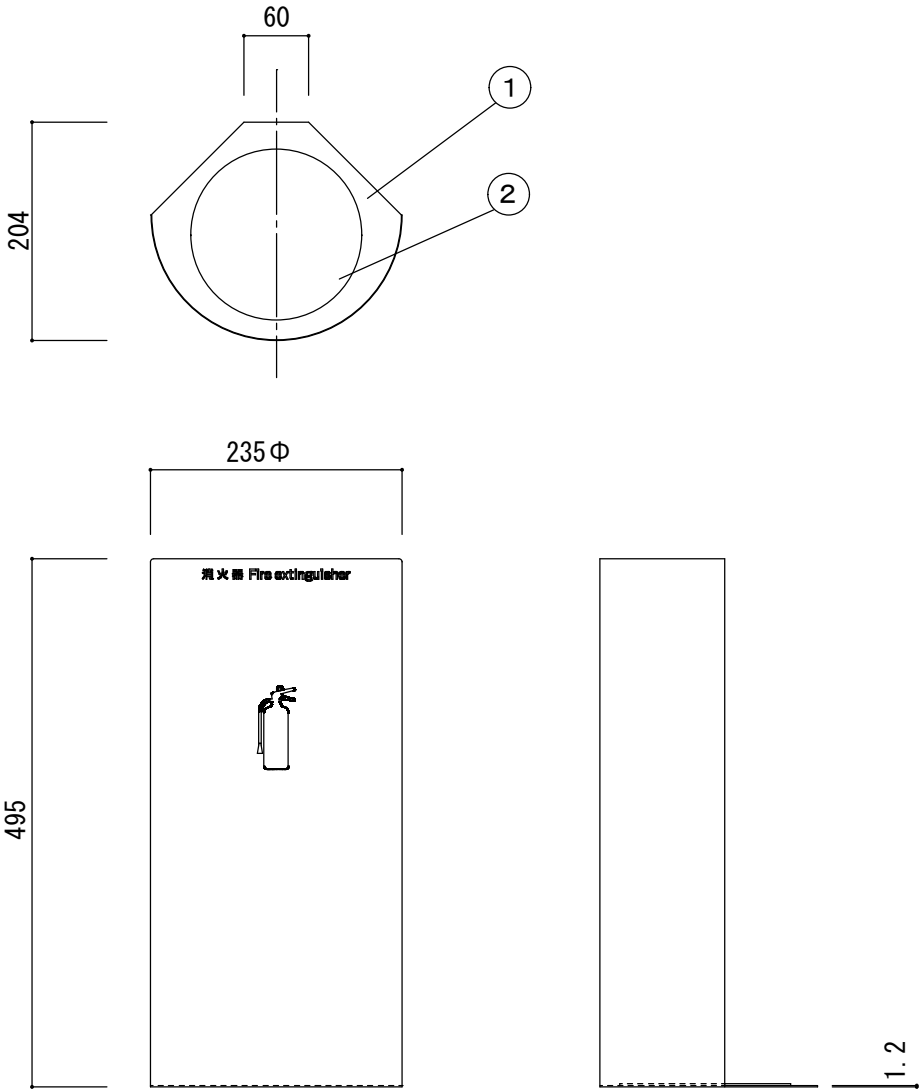

変番	日付	変更内容															
	2020/3/21	ｶｯﾃｨﾝｸﾞｼｰﾙ(字体・大きさ・貼り位置)･消火器ピクト追加	現場名		1	本体	ｽﾁｰﾙ t1.2	ｼﾙﾊﾞｰﾒﾀﾘｯｸ	焼付塗装	7					商品名 消火器ボックス		まんてん
					2	ｺﾞﾑ	160Φ×t2.0	ﾌﾞﾗｯｸ		8					MH-1660S		
			設計･監理		3					9						縮尺	1/5 (A3)
				殿	4					10							
			施工業者		5					11					担当 中尾 作図 中村 数量	作成年月日	2017/04/20
				殿	6					12							