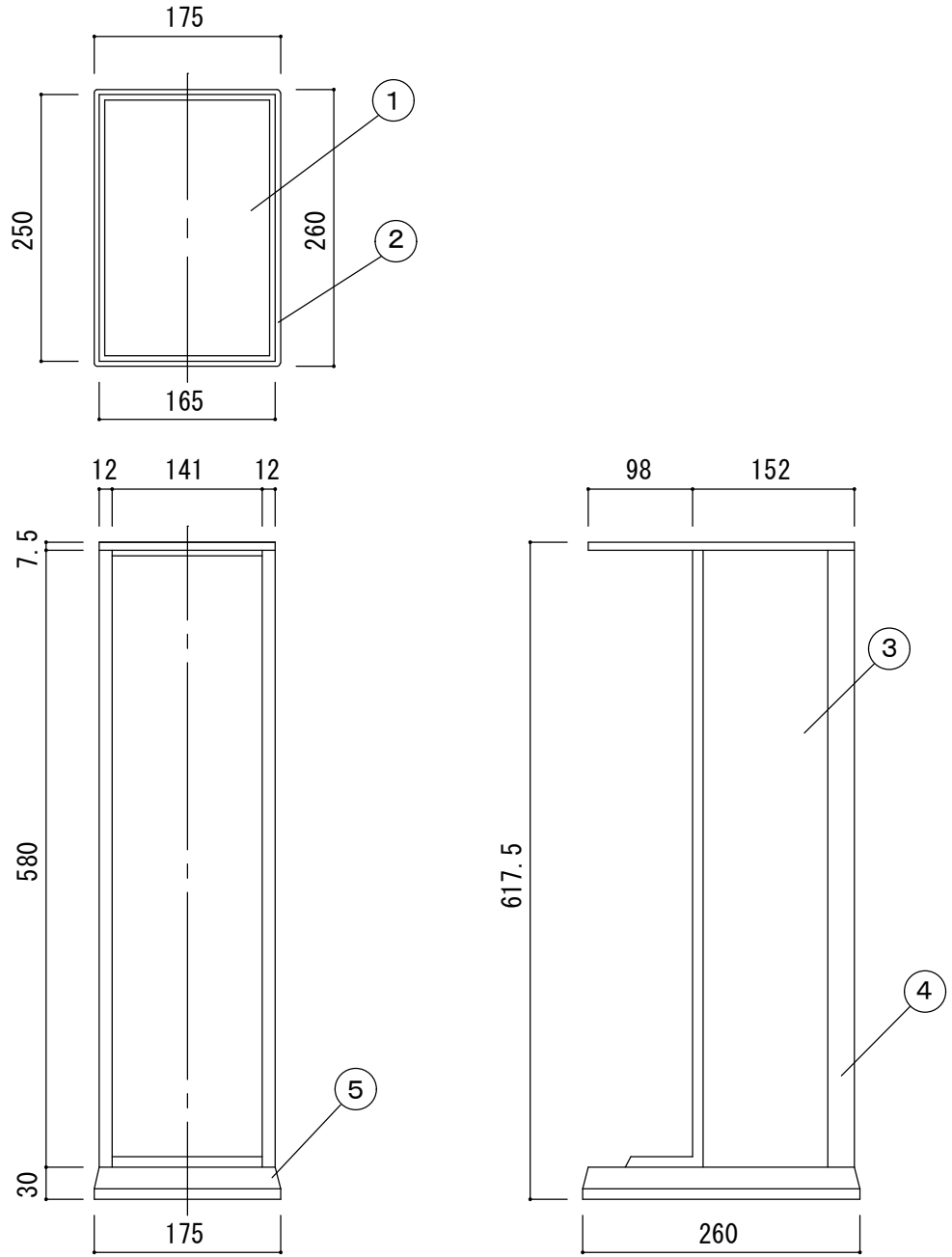

変番	日付	変更内容	現場名		1	天板	ｽﾁｰﾙ	ｼﾙﾊﾞｰﾒﾀﾘｯｸ	焼付塗装	7					商品名 消火器ボックス	まんてん
					2	天板受	ｱﾙﾐ	ｼﾙﾊﾞｰﾒﾀﾘｯｸ	焼付塗装	8					MH-440	
			設計・監理		3	ｻｲﾄﾞﾊﾟﾈﾙ	ｱﾙﾐ	ﾀﾞｰｸｸﾞﾚｰ	焼付塗装	9						縮尺 1/5 (A3)
				殿	4	背面	ｽﾁｰﾙ	ｼﾙﾊﾞｰﾒﾀﾘｯｸ	焼付塗装	10						
			施工業者		5	ﾊｶﾏ	P.P樹脂	ﾌﾞﾗｯｸ		11					担当 中尾 作図 中村 数量	作成年月日 2017/04/20
				殿	6					12						