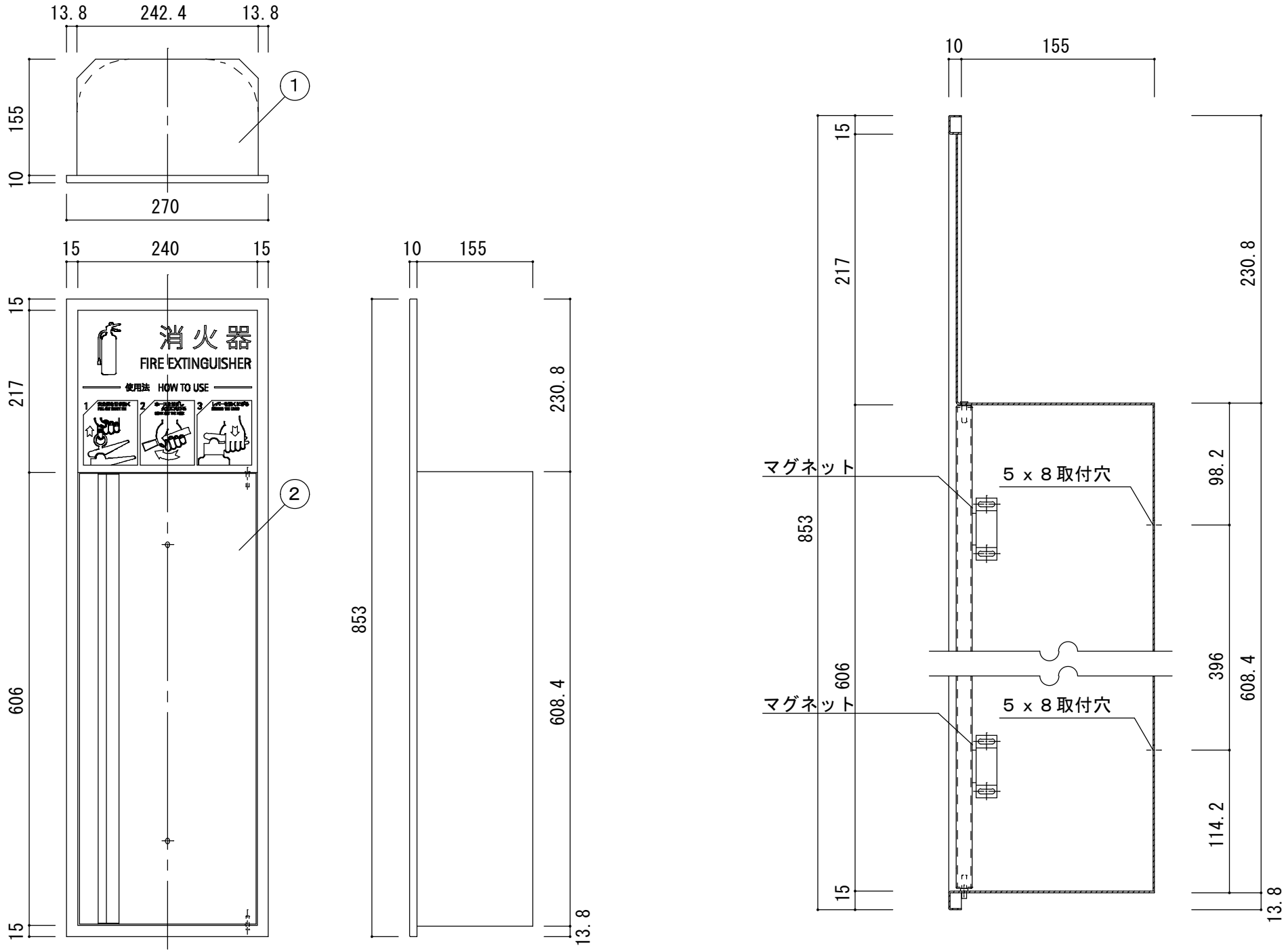

変番	日 付	変 更 内 容	現場名		1	本体	ｽﾁｰﾙ t1.2	ｱｲﾎﾞﾘｰ	焼付塗装	7					商品名 消火器ボックス	まんてん
					2	扉	ｽﾁｰﾙ	ｱｲﾎﾞﾘｰ	焼付塗装	8					MHED-RL-P2	
			設計･監理		3					9						縮 尺 1/5 1/3 (A3)
				殿	4					10						
			施工業者		5					11					担当 中尾 作図 中村 数量	作 成 年月日 2017/04/20
				殿	6					12						